CODICE	DESCRIZIONE	POS.	GR.
595061A	GR.BASAMENTO BACINELLA	1	
595093A	GR.FRONTALE	4	
595596A	GR ESTETICA	5	
282598A	FILTRO ASPIRAZIONE	6	
595095A	GR.FIANCO SX	7	
595118A	GR.VENTILATORE CONDENSANTE	8	
595529A	GR.DISTRIBUTORE TUBO POMPA	9	
595094A	GR.COPERCHIO CONDENSANTE	10	
282581A	PASSACAVO LATO CONDENSANTE 3 POSIZ.	11	
595109A	GR.COCLEA INFERIORE	12	
595079A	GR.FLAP+ISOLANTE	13	
214030A	GRIGLIA DI PROTEZ.LATO EVAPOR.	14	
595080B	GRUPPO COCLEA SUPERIORE	15	
277666A	ISOLANTE SUPER.BATTERIA EVAPORANTE	16	
595102A	GR.BATTERIA EVAPORANTE	17	
279391A	SUPPORTO ELASTICO VENTOLA(03S0038)	18	L020006800A
279392A	CUSCINETTO IN TEFLON(ELY 03S0039)	19	L020006800A
282592A	STAFFA SX FISSAGGIO BATTERIA EVAPO.	20	
276856A	MOTORE PASSO PASSO 35BYJ46	21	
262157A	GR.SACCHETTO FISHER SBS9-10	22	
276986A	INTERRUTTORE 16A 250VAC BIPOLARE	23	
595091B	GR.SCHIENALE	24	
276811A	CONDENS.ANTISCOPPIO 1,5MF	25	
275977A	CONDENSATORE MF 3,15 CODOLO-FAST.DO	26	
K210021200A	CONDENSATORE 25 MF (P2)	27	
282589A	SCATOLA QUADRO ELETTRICO	28	
277770A8HP	SCHEDA ELETTRONICA UNICO	29	
276875A	SCHEDA ELETTR.DISPLAY UNICO ON/OFF	30	
595101A	GR.BATTERIA CONDENSANTE	31	
242580A	FOGLIO RIVESTIMENTO 265X60X0.8	32	
277591A	COPERCHIO COMPRESSORE LG	33	
277592A	RONDELLA COMPRESSORE LG	33	
277777A	COMPRESSORE LG GA066PAD	33	
595092B	GR.FIANCO DX	34	
595070A	GR.LIQUIDO CAPILLARE	35	
595073A	GR.VALV.INV.CICLO U.ON/OFF	36	
281502A	ANTIVIBRANTE CILINDRICO SGOLATO	37	
276394A	TERMOATTUATORE PER OTTURATORE	38	G0714A
282130A	OTTURATORE A MEMBRANA	38	G0714A
282208B	COPERCHIO OTTURATORE	38	G0714A
K190000500A	TAPPO SCARICO ACQUA	39	
599922A	GR.SACCHETTO MOLLE CATENE TAPPI	40	
276946A	KLIXON B115-150-241E	42	
282452A	VENTOLA TANGENZIALE	43	
276857A	MOTORE VENTILAT.TANG.	44	
282593A	STAFFA DX FISSAGGIO BATTERIA EVAPO.	45	
242473A	TAPPO SCARICO MANUALE	46	
282172A	COPERCHIO SCARICO MANUALE	47	
256170A	SONDA BATTERIA INTERNA	48	
256164A	SENSORE DI TEMPERATURA ESTERNA	49	
282590A	COPERCHIO QUADRO ELETTRICO	50	
256161A	CAVO ALIMENTAZIONE	51	
277861A	POMPA SMALTIMENTO CONDENSA	52	
282467A	SUPPORTO POMPA	53	
595177A	GR.CABLAGGIO POMPA SENSORI LIVELLO	54	
276292B82	TELECOMANDO SPLIT LOGO 05	63	
282222A135	FLANGIA INTERNA PER MURO Ø 160	64	
242440A	FOGLIO RIVESTIMENTO 500X680X0.8	65	
595530A	GR.GRIGLIA A MURO D.160 MM	66	
K070011500A	FILTRO CARBONI ATTIVI	69	
K070011600A	FILTRO PURIFICATORE	70	
256171A	SONDA TEMPERATURA AMBIEBTE	72	
256169A	SONDA TEMPERATURA BATTERIA ESTERNA	73	

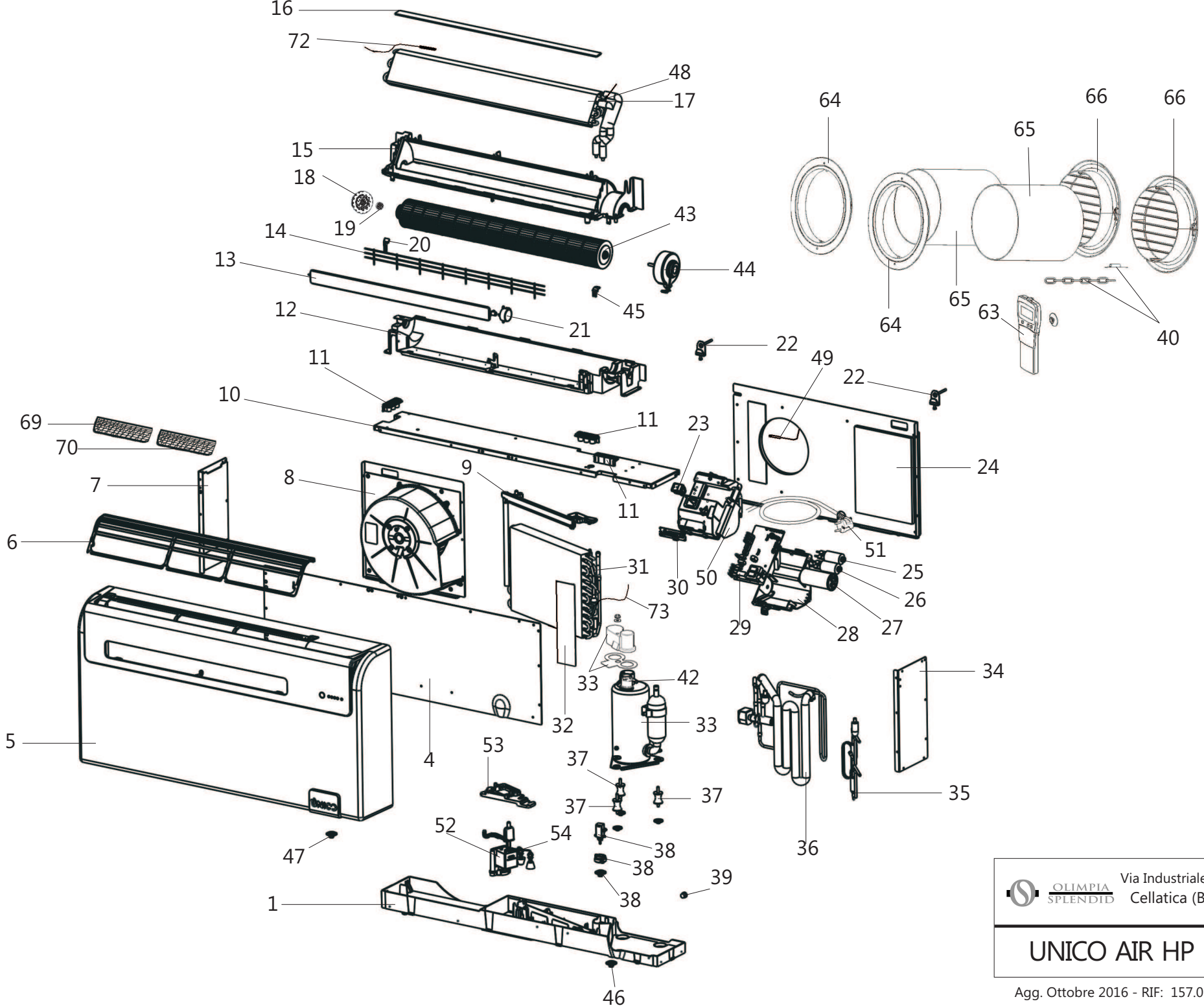

OLIMPIA SPLENDID
Via Industriale 1/3
Cellatica (BS.)

UNICO AIR HP

Agg. Ottobre 2016 - RIF: 157.03