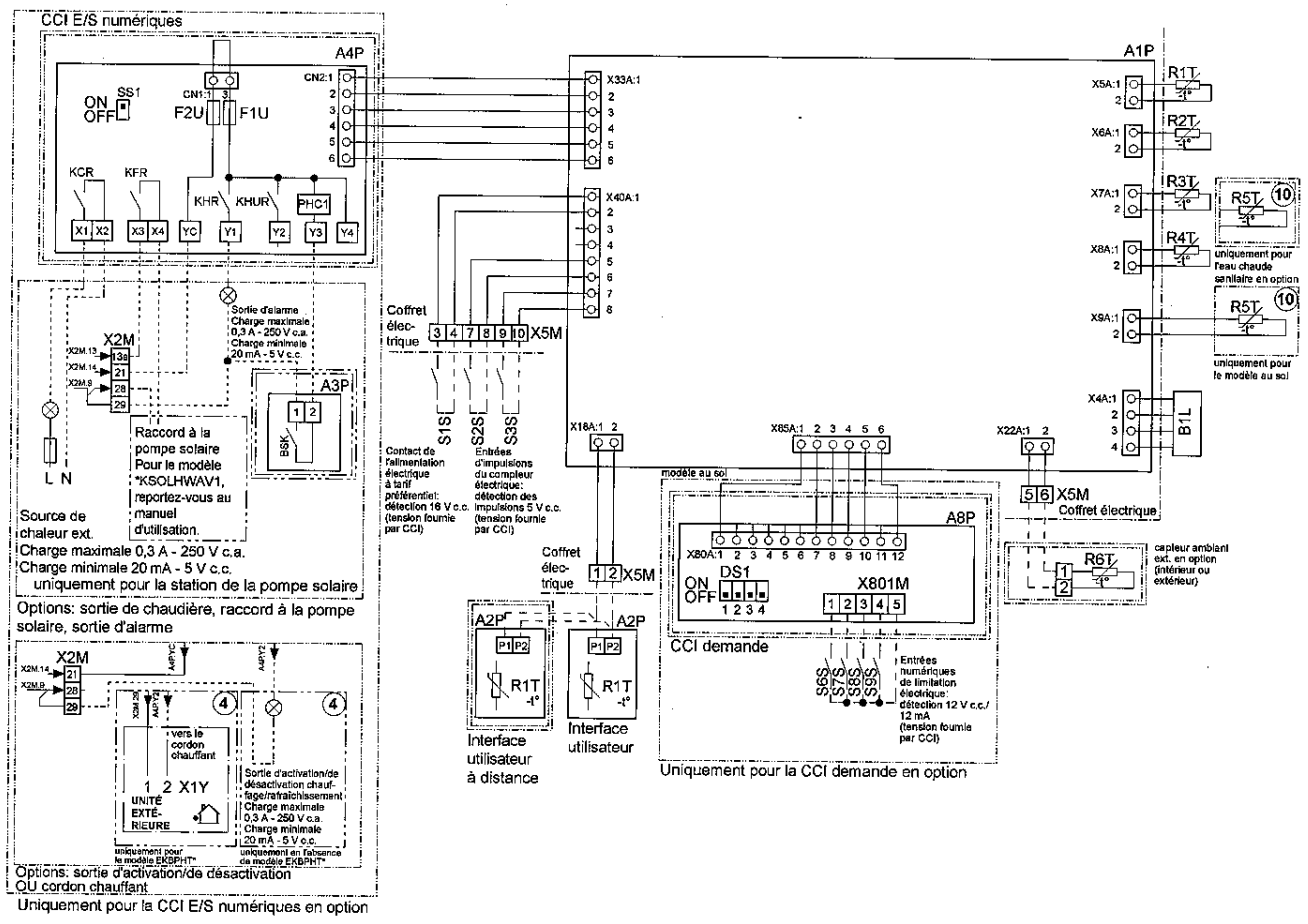

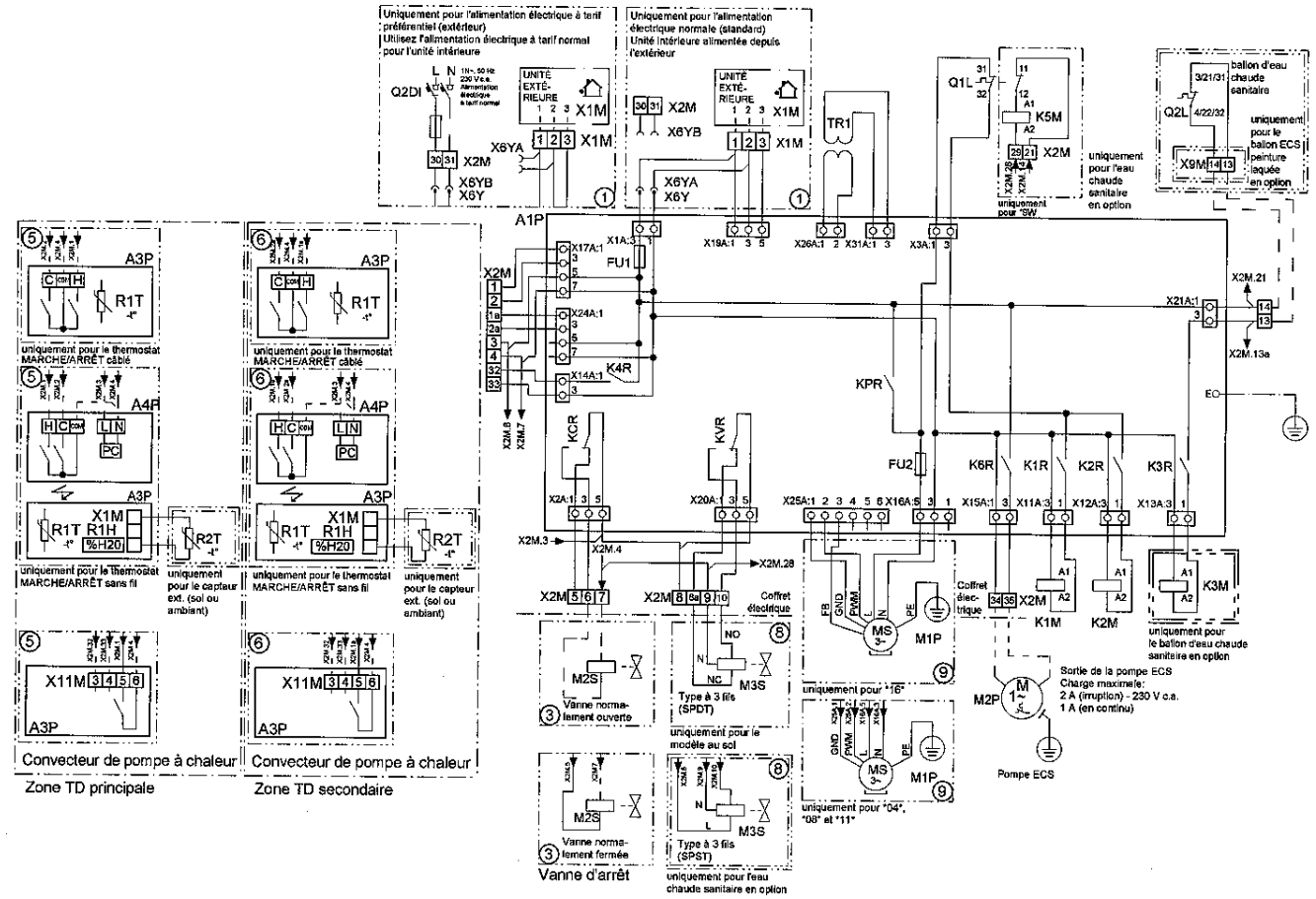

A1P		Carte de circuit imprimé principale
A2P		CCI de l'interface utilisateur
A3P	*	CCI du groupe de pompe solaire
A3P	*	Thermostat MARCHE/ARRÊT (CE=circuit électrique)
A3P	*	Convecteur de pompe à chaleur
A4P	*	CCI E/S numériques
A4P	*	CCI récepteur (thermostat MARCHE/ARRÊT sans fil)
A8P	*	CCI demande
B1L		Capteur de débit
BSK	*	Relais de station de pompe solaire
DS1(A8P)	*	Microcommutateur
E1H		Élément de chauffage d'appoint (1 kW)
E2H		Élément de chauffage d'appoint (2 kW)
E3H		Élément de chauffage d'appoint (3 kW)
E4H	*	Booster ECS (3 kW)
F1B		Fusible de surintensité chauffage d'appoint
F2B	*	Fusible de surintensité booster ECS
F1T		Fusible thermique du chauffage d'appoint
F1U, F2U	*	Fusible 5 A 250 V pour CCI E/S numériques
FU1		Fusible T 6,3 A 250 V pour CCI
PHC1	*	Circuit d'entrée de l'optocoupleur
K1M, K2M		Contacteur de chauffage d'appoint
K3M	*	Contacteur de booster ECS
K5M		Contacteur de sécurité chauffage d'appoint (uniquement pour *9W)

K*R		Relais sur CCI
M1P		Pompe d'alimentation principale
M2P	#	Pompe à eau chaude sanitaire
M2S	#	Vanne à 2 voies pour mode de rafraîchissement
M3S	(*)	Vanne 3 voies pour chauffage au sol/eau chaude sanitaire
Q1DI, Q2DI	#	Disjoncteur de protection contre les fuites à la terre
Q1L		Protection thermique du chauffage d'appoint
Q2L	*	Protection thermique du booster ECS
R1T		Thermistance de l'échangeur de chaleur de l'eau de sortie
R1T (A2P)		Interface utilisateur capteur ambiant
R1T (A3P)	*	Thermostat MARCHE/ARRÊT capteur ambiant
R2T		Thermistance de chauffage d'appoint de sortie
R2T	*	Capteur externe (sol ou ambiant)
R3T		Thermistance côté liquide réfrigérant
R4T		Thermistance d'eau d'entrée
R5T	(*)	Thermistance d'eau chaude sanitaire
R6T	*	Thermistance ambiante extérieure ou intérieure externe
R1H (A3P)	*	Capteur d'humidité
S1S	#	Contact d'alimentation électrique à tarif préférentiel